Code : **96C 25--**

FM5GIC

Ventouse 2.5 Soufflets Série 96C
Ø 25MM

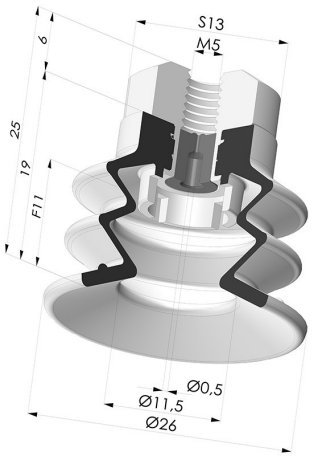

INFORMATIONS TECHNIQUES

Gamme :	Ventouse
Catégorie :	À soufflets
Série :	96C
Hauteur (en mm) :	25
Forme :	2.5 Soufflets
Diamètre de lèvre de contact :	25 mm
Diamètre de fût intérieur :	M5
Nombre de soufflets :	2.5 Soufflets
Force horizontale :	22 N
Force verticale :	11 N
Flèche :	11 mm

Déclinaisons:



Référence déclinaison :
96C 25PU FM5GIC

- Couleur: Vert / Jaune
- Dureté Shore: SH60 / SH30
- Matière: Polyuréthane

Guide des matières:

	Matière	Code	Résistance Températures C°	Souplesse	Résistance Abrasion	Résistance UV/Intempéries	Résistance huiles	Compatibilité Alimentaire	Test de migration
	Polyuréthane Vert / Jaune (Shore SH60 / SH30)	PU	-20/+80	✓	✓✓✓	✓✓	✓✓	⊗	⊗

Les demandes d'attestations FDA et/ou CE se font IMPÉRATIVEMENT lors de la commande. Une demande ultérieure entraînera des frais supplémentaires. Afin de répondre aux attentes de nos clients industriels, NOVACOM dispose du plus grand panel de matières élastomères ou thermoplastiques. Nous pouvons également développer de nouvelles matières suivant un cahier des charges précis, afin de solutionner des applications spécifiques pour nos clients.

✓✓✓ Excellent | ✓✓ Bon | ✓ Faible | ⊗ Mauvais | ⊗⊗ Non recommandé
*Possibilité de demande d'attestation FDA et/ou CE sur diverses références à la commande, nous consulter.
** Certification contact alimentaire : (CE) 1935/2004 - (FDA) 21 CFR 177.2600
*** Certification contact alimentaire : (CE) 10/2011 - (FDA) 21 CFR

Produits associés:



Insert Démontable Femelle M5
Référence produit : 9PM5-2

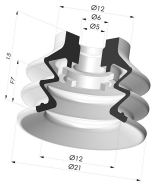

Ventouse 2.5 Soufflets Série 96C Ø 20MM
Référence produit : 96C 20-- A

E-mail: contact@novacom-vide.com
Z.A. de Sars et Rosières - 30, rue de l'épau - 59230 ROSULT - France
Tél. : +33 (0)3 27 30 53 53
Numéro de TVA : FR57 381 120 484