Code : **4OF 80-- M38**
Ventouse Oblongue Série 4OF
85x23mm M38

INFORMATIONS TECHNIQUES

Gamme :	Ventouse
Catégorie :	Oblongues
Série :	4OF
Hauteur (en mm) :	29
Forme :	Oblongue
Longueur :	85mm
Largeur :	23mm
Diamètre de fût intérieur :	Mâle G3/8"
Nombre de soufflets :	0.5 Soufflet
Force horizontale :	76N
Force verticale :	38N
Flèche :	3mm

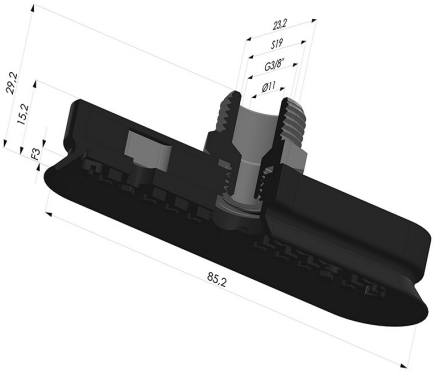

Déclinaisons:

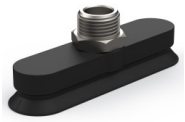

Référence déclinaison :
4OF 80NI M38

- Dureté Shore: SH70
- Matière: Nitrile

E-mail: contact@novacom-vide.com
Z.A. de Sars et Rosières - 30, rue de l'épau - 59230 ROSULT - France
Tél. : +33 (0)3 27 30 53 53
Numéro de TVA : FR57 381 120 4840