Code : **PFTF 50-- G1/4**

Ventouse plate série PFTF Ø 50 mm

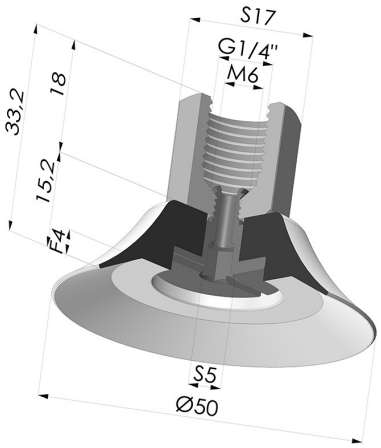


## INFORMATIONS TECHNIQUES

| | |
|---|---|
| **Gamme :** | Ventouse |
| **Catégorie :** | Plates |
| **Série :** | PFTF |
| **Hauteur ( en mm ) :** | 33 |
| **Forme :** | Plate |
| **Diamètre de lèvre de contact :** | 50 mm |
| **Diamètre de fût intérieur :** | Femelle G1/4" |
| **Nombre de soufflets :** | 0.5 Soufflet |
| **Diamètre extérieur :** | 50 mm |
| **Force horizontale :** | 90 N |
| **Force verticale :** | 45 N |
| **Flèche :** | 4 mm |

## Déclinaisons:

Référence déclinaison :
**PFTF 50SLT 1/4**
- Couleur: Translucide
- Dureté Shore: SH60
- Matière: Silicone

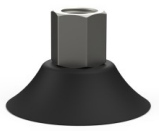

Référence déclinaison :
**PFTF 50NI 1/4**
- Couleur: Noir
- Dureté Shore: SH50
- Matière: Nitrile

## Guide des matières:

| | Matière | Code | Résistance Températures C° | Souplesse | Résistance Abrasion | Résistance UV/Intempéries | Résistance huiles | Compatibilité Alimentaire | Test de migration |
|---|---|---|---|---|---|---|---|---|---|
| | Silicone Translucide (Shore SH60) | SL T | -60/+250 | ✓✓✓ | ✓ | ✓✓✓ | ✓ | FDA ** | ✗ |
| | Nitrile Noir (Shore SH50) | NI | -10/+80 | ✓ | ✓ | ✗ | ✓✓ | ✗ | ✗ |

Les demandes d'attestations FDA et/ou CE se font IMPÉRATIVEMENT lors de la commande. Une demande ultérieure entraînera des frais supplémentaires. Afin de répondre aux attentes de nos clients industriels, NOVACOM dispose du plus grand panel de matières élastomères ou thermoplastiques. Nous pouvons également développer de nouvelles matières suivant un cahier des charges précis, afin de solutionner des applications spécifiques pour nos clients.

✓✓✓ Excellent | ✓✓ Bon | ✓ Faible | ✗ Mauvais | ✗✗ Non recommandé
*Possibilité de demande d'attestation FDA et/ou CE sur diverses références à la commande, nous consulter.
** Certification contact alimentaire : (CE) 1935/2004 - (FDA) 21 CFR 177.2600
*** Certification contact alimentaire : (CE) 10/2011 - (FDA) 21 CFR

## Produits associés:

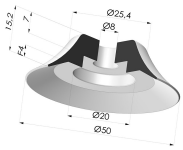

**Ventouse plate série PFG Ø 50 mm**

Référence produit : PFG 50-- A

**Adaptateur - Femelle 1/4G - Femelle M6**

Référence produit : ADA G1/4F M6F

**Vis M6 - ØTête 20MM - L 14MM**

Référence produit : SCR 50 M6M

E-mail: contact@novacom-vide.com
Z.A. de Sars et Rosières - 30, rue de l'épau - 59230 ROSULT - France
Tél. : +33 (0)3 27 30 53 53
Numéro de TVA : FR57 381 120 4840