Code : **4RP 62-- M38**
Ventosa Ovale Serie 4RP
63x23MM

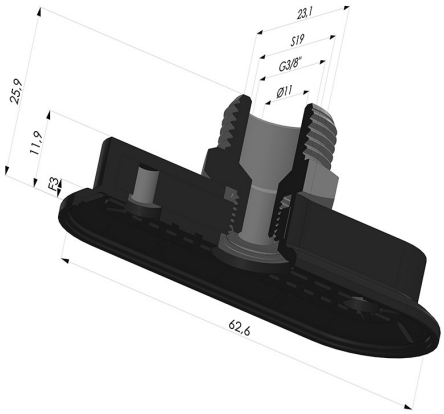

INFORMAZIONI TECNICHE

Altezza (in mm) :	26
Categoria :	Ovali
Corsa :	3mm
Diametro del collo interno :	Maschio G3/8"
Forma :	Ovale
Forza orizontale :	60N
Forza verticale :	30N
Gamma :	Ventosa
Larghezza :	23mm
Lunghezza :	63mm
Numero di soffietti :	0.5 soffietto
Serie :	4RP

Varianti:

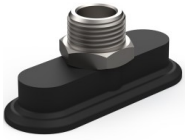

Riferimento variante:
4RP 62NI M38

- Durezza Shore: SH70
- Materiale: Nitrile

E-mail: info@novacom-grp.com
Z.A. de Sars et Rosières - 30, rue de l'épau - 59230 ROSULT - Francia
Telefono. : +33 (0)3 27 30 53 53
Partita IVA : FR57 381 120 484