Code : **4RP 62-- M38**
Ventosa oblonga Série 4RP
63x23mm

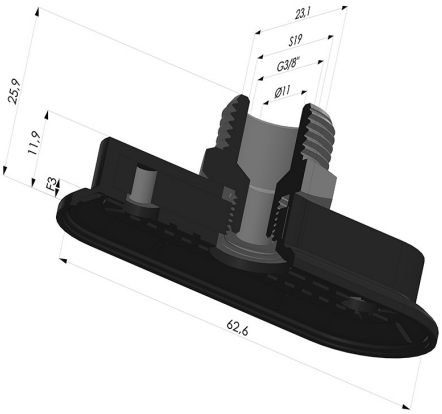

INFORMAÇÕES TÉCNICAS

Altura (em mm) :	26
Categoria :	Oblongo
Comprimento :	63 mm
diâmetro do cano interno :	Macho G3/8"
Faixa :	ventosa
Força horizontal :	60N
Força vertical :	30N
Forma :	Oblongo
Largura :	23 mm
Número de foles :	0,5 foles
Série :	4RP
Seta :	3 mm

Opções:

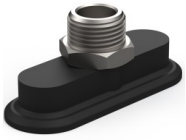

Referência da variação:
4RP 62NI M38

- Dureza da costa: SH70
- Matéria: Nitrila

E-mail: info@novacom-grp.com
NOVACOM - Z.A. de Sars et Rosières - 30, rue de l'épau - 59230 ROSULT - França
Tél. : +33 (0)3 27 30 53 53
Número de IVA : FR57 381 120 484